产品描述

1.多芯（2～9），混装类针芯（气电、同轴、高压、大电流）配置可选，插拔自锁，可实现插头与插座的快速连接；

2.连接可靠、高端品质、高密度触点、节约安装空间，兼容LEMO、ODU等同类产品，完全互配互换；

3.弹片锁定，单键位、多键位选择，可避免相似连接器之间混插；

4.金属壳体为铜合金表面镀铬或镍，接触件为铜合金表面镀金，耐环境，可连续插拔5000次以上，接触电阻稳定；

5.可提供线揽的焊接，成型。并可按照客户需求定制其他规格，广泛用于医疗、工业控制、广播通讯、航天、军工等领域。

命名规则

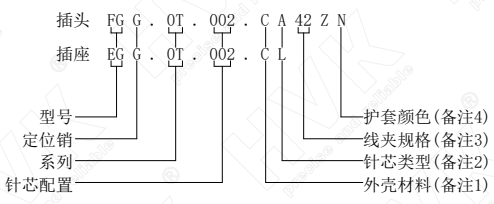

备注1	A=钛合金	C=黄铜镀铬	K=黄铜镀黑铬	L=铝合金阳极氧化	M=黄铜镀金	N=黄铜镀镍	T=不锈钢
备注2	A=焊接插针	L=焊接插孔	N=板接直插孔	V=板接弯插孔	D=焊接直插针		
备注3	25=ø2.0～ø2.4	32=ø2.5～ø3.0	42=ø3.1～ø4.0	52=ø4.1～ø5.0			
备注4	N=黑色	G=灰色	A=蓝色	R=红色	J=黄色	V=绿色	W=白色

产品规格

针芯配置	2～9芯(可选)
针芯类型	A焊接插针/L焊接插孔/N板接直插孔/V板接弯插孔/D板接直插针(可选)
针芯材质	铜合金镀金(可选)
绝缘材料	PPS
外壳材质	C黄铜镀铬/K黄铜镀黑铬/N黄铜镀镍/T不锈钢/L铝合金阳极电镀(可选)
外壳颜色	银色/黑色(可选)
护套颜色	N黑色/G灰色/A蓝色/R红色/J黄色/V 护套颜色 绿色(可选)
线缆直径	ø2.0～ø5.0(可选)

* 材质，外形，表面处理，颜色皆可定制

性能参数

插拔次数	>5000次	
工作温度	-40℃～+150℃	
相对湿度	60℃时，93RH±2%	
防护等级	IP68	
盐雾测试	>144 H	
震动测试	10～2000HZ,15g	
冲击测试	100g,6ms	
屏蔽测试	10M Hz	75dB
	1G Hz	40dB
绝缘电阻	>5000MΩ	

外形尺寸

0T 插头尺寸(单位:mm)

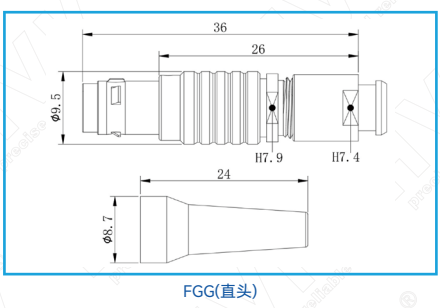

FGG(直头)

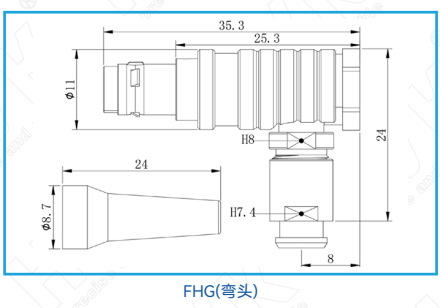

FHG(弯头)

0T 插座尺寸(单位:mm)

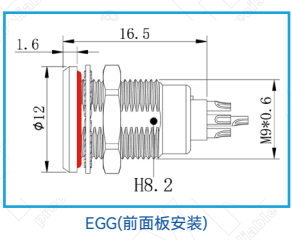

EGG(前面板安装)

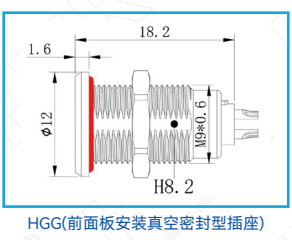

HGG(前面板安装真空密封型插座)

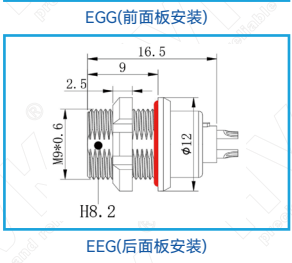

EEG(后面板安装)

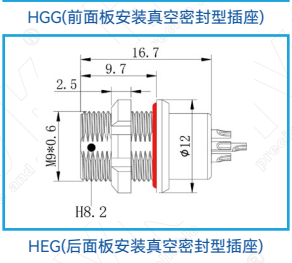

HEG(后面板安装真空密封型插座)

0T 面板开孔尺寸(单位:mm)

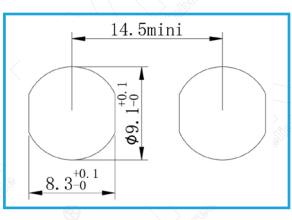

* 尺寸公差按照GB/T1804-m级执行

针芯定义

0T 公胶芯焊接端视图

0T 母胶芯焊接端视图

针芯配置	002	003	004	005	006	007	009
接触电阻(mΩ)	6	6	8	8	10	10	10
额定电流(A)	9.0	7.0	6.0	5.5	2.0	2.0	1.5
针芯规格(mm)	ø0.9	ø0.9	ø0.7	ø0.7	ø0.5	ø0.5	ø0.5
测试电压							
导体-外壳(VAC)	1050	900	700	700	650	700	500
导体-导体(VAC)	1300	1200	850	1000	850	800	600
注：气电一体、高低压一体、高低频一体、光电一体等混装类组件请在产品中心所对应的分类里查询							

定位销(T系列)

T系列连接器外壳型号由三个字母组成，最后一个字母表示定位销数量、角度和位置

插座正视图	编号	定位销数量	角度	系列	针芯类型		注
				0T	插头	插座	
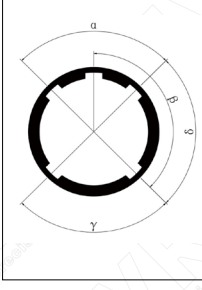	G	1	-	0°	公针芯	母针芯	公母针芯可以互换
	A	2	α	30°	公针芯	母针芯	公母针芯可以互换
	B	2		45°	公针芯	母针芯	公母针芯可以互换
	C	2		60°	公针芯	母针芯	公母针芯可以互换
	D	2	γ	95°	公针芯	母针芯	公母针芯可以互换
	E	2	β	120°	公针芯	母针芯	公母针芯可以互换
	F	2		145°	公针芯	母针芯	公母针芯可以互换
	L	2	γ	75°	公针芯	母针芯	公母针芯可以互换

深圳市鸿万科电子有限公司
地址: 深圳市光明区将石路136号安迅创新产业园
电话:0755-29966905/21380305 网址://www.hwkcnt.com